WR-23A/1/0,76 FI42

DATI TECNICI

Anodizzazione	10 colori
Imballaggio	tessuto non tessuto in polipropilene
Destinazione	per il montaggio di apparecchi con diametro di montaggio ⌀42 mm
Montaggio	su pali in alluminio con terminale ⌀60x180
Rifinitura	molatura dell'alluminio
Materiale	lega di alluminio, anodizzato
CE	il boma con il palo è un set - per i boma è presente la Dichiarazione di Prestazione del palo su cui sono montati

13.07 kg

Al | 10 | RAL

TABELLA DELLE VARIANTI

Codice	Nome	Numero delle mensole	Volume unitario	Superficie laterale	Diametro di fissaggiodell'apparecchio	Peso netto
472230/42/C...	WR-23A/1/0,76 fi42	1	0,06 m³	0,126 m²	⌀42 mm	4,4 kg

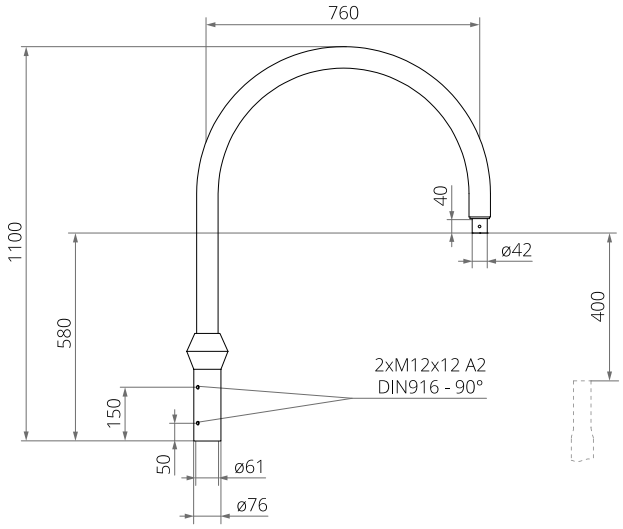

Zakład Produkcji Sprzętu Oświetleniowego „ROSA" Sp. z o.o.
43-109 Tychy, ul. Strefowa 1 tel. +48 32 73 88 901
www.rosa.pl

WR-23A/1/0,76 FI42

ANODISING COLOURS

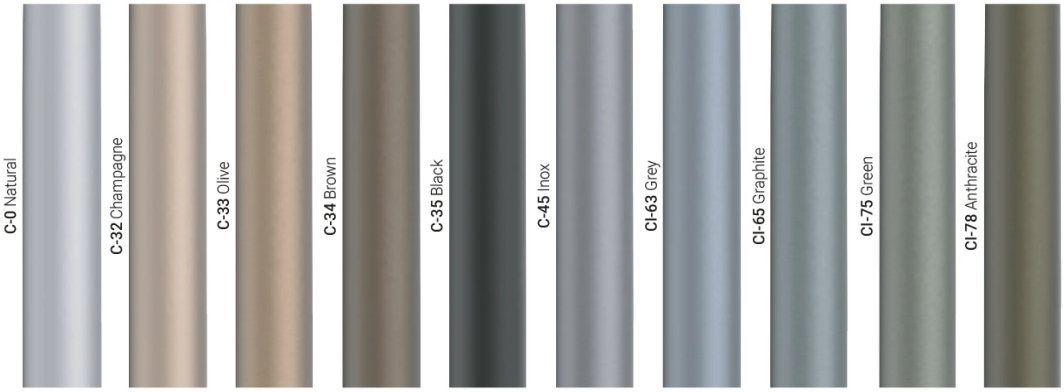

Data di aggiornamento: 02-07-2026

Zakład Produkcji Sprzętu Oświetleniowego „ROSA” Sp. z o.o.
43-109 Tychy, ul. Strefowa 1 tel. +48 32 73 88 901
www.rosa.pl