WR-53/1/1 FI60

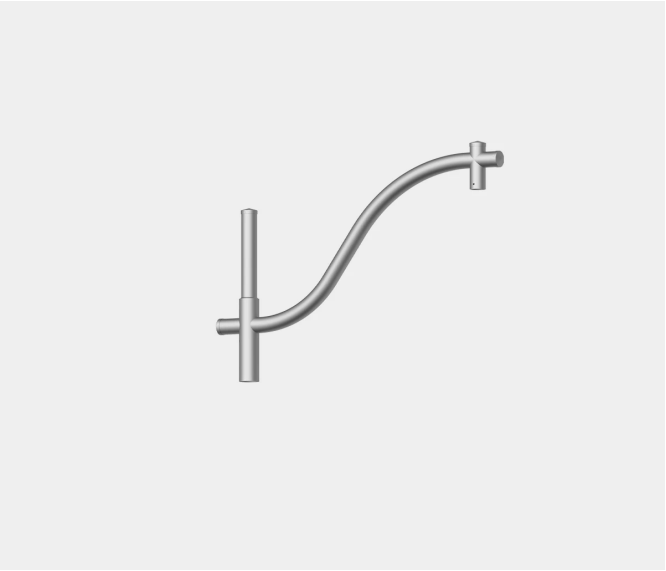

DANE TECHNICZNE

Anodowanie	10 kolorów
Pakowanie	włóknina polipropylenowa
Przeznaczenie	do montażu opraw o średnicy montażowej ø60 mm
Montaż	na słupach aluminiowych z zakończeniem ø60x180
Wykończenie	szlifowane aluminium
Materiał	stop aluminium, anodowany
CE	wysięgnik ze słupem stanowi zestaw - dla wysięgników obowiązuje Deklaracja Właściwości Użytkowych słupa na którym są montowane

CO_2 Ślad węglowy (kg ekwiwalentu CO_2) 16.24 kg

QUALITY LABEL INTERNATIONAL FOR ANODISING Qualanod ARCHITECTURE

Al | 10 | RAL

TABELA WARIANTÓW

Kod	Nazwa	Ilość ramion	Objętość jednostkowa	Powierzchnia boczna	Średnica montażowa oprawy	Waga netto
472531/C...	WR-53/1/1 fi60	1	0,036 m³	0,134 m²	ø60 mm	4,4 kg

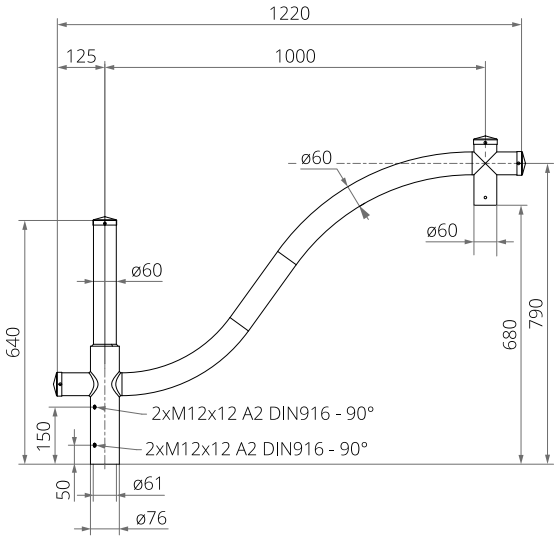

Zakład Produkcji Sprzętu Oświetleniowego „ROSA” Sp. z o.o.
43-109 Tychy, ul. Strefowa 1 tel. +48 32 73 88 901
www.rosa.pl

WR-53/1/1 FI60

KOLORY ANODOWANIA

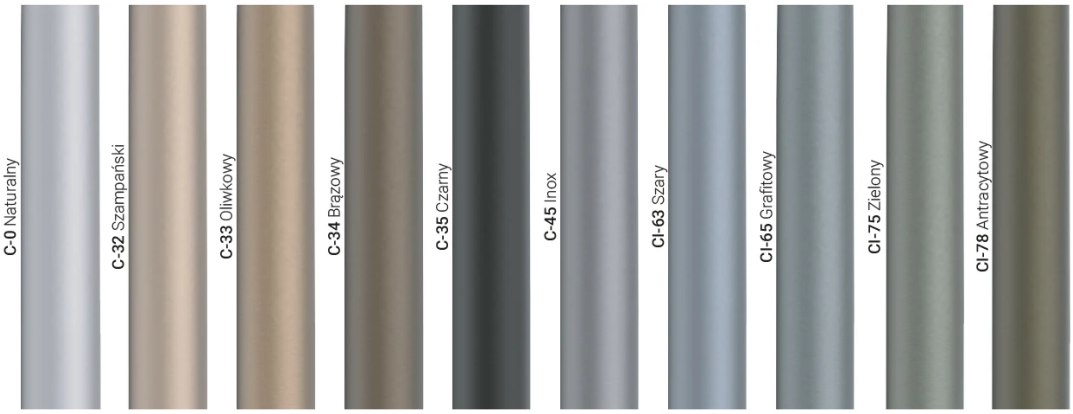

Zakład Produkcji Sprzętu Oświetleniowego „ROSA” Sp. z o.o.
43-109 Tychy, ul. Strefowa 1 tel. +48 32 73 88 901
www.rosa.pl